BROOKVENT

aircycle slim

ENERGIEEFFIZIENTE LÜFTUNG

MIT WÄRMERÜCKGEWINNUNG

ErP ready

93%
EFFIZIENZ DER WÄRMERÜCK GEWINNUNG

Geeignet für kleine Häuser und mittelgroße Wohnungen

BROOKVENT aircycle slim

Spezifikation

Die Außenabdeckung des Aircycle Slim besteht aus pulverbeschichtetem verzinktem Stahlblech, was für ein ästhetisches Erscheinungsbild und lang anhaltenden Korrosionsschutz sorgt. Das Gerät ist in Weiß erhältlich. Die Innenstruktur besteht aus EPP (expandiertes Polypropylen), was für eine geringe Geräuschentwicklung, Wärmeisolierung und maximale Dichtheit sorgt. Das Lüftungsgerät ist standardmäßig mit energieeffizienten EC-Motoren mit Überhitzungsschutz ausgestattet. Die nach hinten gebogenen Rotorblätter werden direkt vom Motor angetrieben und sorgen für einen optimalen Luftstrom durch das Gerät. Ein hocheffizienter Gegenstrom-Wärmetauscher maximiert die Wärmerückgewinnung.

Anwendung: Lüftungsgerät zur Wärmerückgewinnung aus der Luft, Deckenmontage oder Einbau in abgehängte Decken.

Eigenschaften und Vorteile von aircycle *slim*

- **Einfache Installation:** kompakte Abmessungen, Montage in flachen Zwischenräumen zwischen Decke und abgehängter Decke möglich
- **Einfacher Filterwechsel** und Zugang zum Gerät zur Reinigung: keine Demontage erforderlich. Auf Bestellung erhältlich: Filter der Klasse F7.
- **Eingebauter automatischer BYPASS** für die Sommerperiode.
- **Automatischer Frostschutz** gegen Frostbildung am Wärmetauscher.
- **Zwei** Kondensatablauföffnungen.
- **Nach den neuesten Standards getestet:** Die Geräte werden im Labor von TÜV Rheinland geprüft.
- **Entworfen und hergestellt** gemäß EN60335-2- und EMC.
- **Die Geräte zeichnen** sich durch einen sehr niedrigen Geräuschpegel aus.

aircycle *slim*

Das Gerät ist standardmäßig mit einer Multifunktionssteuerung mit LCD-Display ausgestattet, die folgende Funktionen bietet:

- 3 Geschwindigkeitsstufen (stufenlos einstellbar)
- Urlaubsmodus
- Nachtmodus: Reduzierung der Lüftergeschwindigkeit und keine Reaktion auf Signale von externen Sensoren, um übermäßige Geräuschemissionen in der Nacht zu vermeiden
- Automatischer BYPASS
- Ausgeglichener Luftstrom
- Anzeige für Filterwechsel und Lüfterausfall
- Betriebsstundenzähler
- Zusätzliche Anschlüsse für Sensoren, z. B. Temperatursensor, Feuchtigkeitssensor
- Analog-Eingang 1-10 V für die „untergeordnete" Funktion bei Anschluss an ein GLT-System (stufenlose variable Drehzahl des Geräts)
- Möglichkeit der Regelung des Gerätebetriebs über eine externe Gebäudeleittechnik (GLT)
- Externer S/L-Eingang zur Leistungssteigerung durch einen Fernschalter, z. B. Licht oder Bewegungsmelder (BOOST-FUNKTION)
- Anschlussmöglichkeit für ein externes Heizregister

Anwendung: Steigerung der Wärmeeffizienz Ihres Hauses/Ihrer Wohnung durch Wärmerückgewinnung und Erhöhung des Komforts durch die Zufuhr von frischer und gefilterter Luft in alle Räume.

So funktioniert es: Das Gerät arbeitet kontinuierlich und entfernt verbrauchte Luft, wobei es gleichzeitig Wärme aus dieser entzieht, die dann an die in die Räume eingeblasene Frischluft abgegeben wird. Dank des einfach zu installierenden Kanalsystems kann der Luftaustausch im gesamten Haus/in der gesamten Wohnung problemlos gewährleistet werden. Die BOOST-Funktion ermöglicht eine schnelle Belüftung von Räumen, in denen erhöhte Feuchtigkeitsemissionen oder unangenehme Gerüche auftreten. Das Gerät arbeitet leise und bietet somit einen hohen Bedienkomfort.

Energieeinsparung: Wärmerückgewinnung aus der Luft ermöglicht eine erhebliche Senkungder Heizkosten, während bürstenlose EC-Motoren den Stromverbrauch reduzieren.

Raumluftqualität: Ein richtig konfiguriertes mechanisches Lüftungssystem sorgt dafür, dass die Luftqualität in den Räumen ständig auf einem Niveau gehalten wird, das für die Gesundheit und das Wohlbefinden der Bewohner geeignet ist. Durch regelmäßigen Filterwechsel wird sichergestellt, dass die von außen einströmende Luft ausreichend gereinigt (gefiltert) wird, bevor sie in das Haus gelangt.

Beispiel für ein komplettes Wärmerückgewinnungssystem:

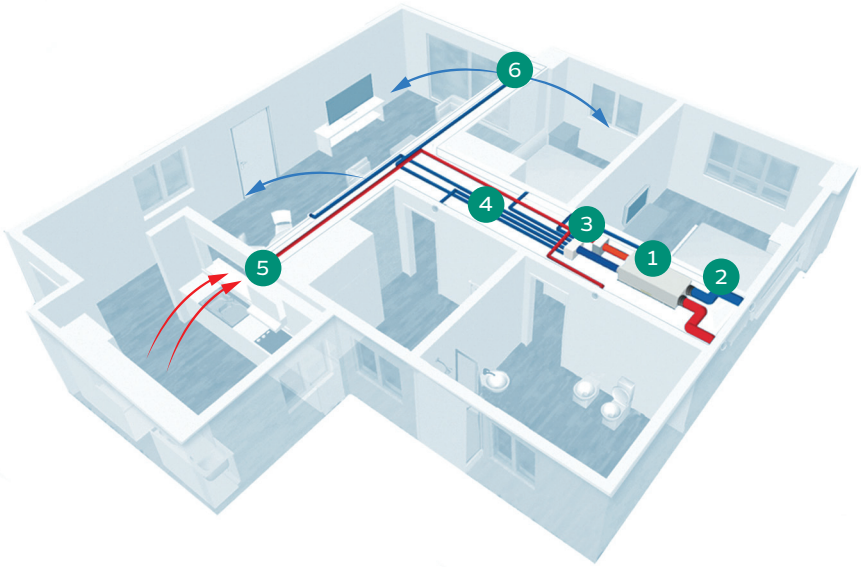

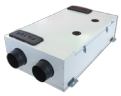

1 airycle Slim

2 Isolierte Leitungen

3 Verteiler

4 Halbstarres Rundrohr

5 Anemostat – Luftabzug

6 Anemostat – Luftzufuhr

aircycle slim Leistungsdiagramme

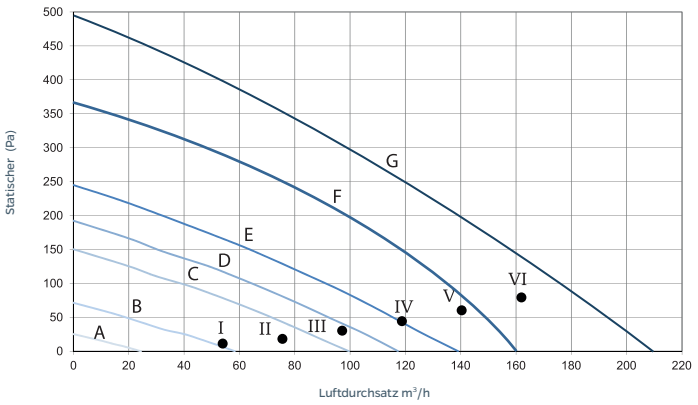

Kurve	Geschwindigkeit %	W-max	m³/h max
A (min)	20	10	24
B	35	15	58
C	53	28	100
D	60	36	117
E	70	47	139
F	85	77	178
G (max)	100	105	209

Arbeitspunkt	W	m³/h	SFP (W/m3/h)	ηt %*
I	15,2	54	0,281	88
II	23,7	76	0,313	86
III	32,8	97	0,337	84
IV	43,5	119	0,336	82
V	61,4	140	0,437	80
VI	81,3	162	0,502	79

*Effizienz der Wärmerückgewinnung

Akustische Daten

Geschwindigkeit		63 Hz	125 Hz	250 Hz	500 Hz	1000 Hz	2000 Hz	4000 Hz	8000 Hz	Tot. LW	LpA [dB] @3m
100%	Einlass	57	62	69	64	58	56	49	46	71	45
	Zuluft	56	62	65	61	55	50	40	31	68	41
	Abluft	57	61	65	60	55	49	41	32	68	41
	Auslass	59	64	68	62	57	57	54	47	71	44
	Zum Gehäuse	56	61	64	59	58	50	40	35	68	41
80%	Einlass	55	59	65	60	53	50	44	40	67	41
	Zuluft	55	59	62	57	51	44	35	28	65	37
	Abluft	55	58	62	55	51	43	35	28	65	37
	Auslass	58	61	65	58	53	52	49	41	68	40
	Zum Gehäuse	55	58	60	55	53	45	35	28	64	37
60%	Einlass	52	55	61	51	45	42	36	31	63	34
	Zuluft	51	54	56	47	42	37	27	25	59	30
	Abluft	51	54	57	46	42	35	27	23	60	30
	Auslass	52	57	61	49	45	44	40	32	63	45
	Zum Gehäuse	51	54	55	45	44	37	29	24	59	34
40%	Einlass	47	50	50	42	35	32	25	22	54	24
	Zuluft	47	48	48	38	33	27	22	20	53	21
	Abluft	47	49	48	37	33	25	20	20	53	21
	Auslass	49	51	54	40	36	34	28	23	57	26
	Zum Gehäuse	47	48	46	37	34	30	22	19	52	21

ErP-Richtlinie – Verordnungen 1253/2014 – 1254/2014

Name oder Marke des Lieferanten	BROOKVENT	
Modellkennzeichnung des Lieferanten	-	aircycle slim
Spezifischer Energieverbrauch (SUC) – warmes Klima	kWh/m². a	15
Spezifischer Energieverbrauch (SUC) – gemäßigtes Klima	kWh/m². a	39,4
Spezifischer Energieverbrauch (SION) – kaltes Klima	kWh/m². a	77,3
Energieeffizienzlabel	-	Ja
Antriebsart	-	Antrieb mit variabler Geschwindigkeit
Art des Wärmerückgewinnungssystems	-	Gegenstrom-Kreuzwärmetauscher
Wärmeleistung der Wärmerückgewinnung	%	82%
Maximaler Durchfluss	m³/h	520
Energieverbrauch des Ventilators bei maximaler Luftleistung	W	105
Schallleistungspegel (LwA)	dBA	50
Referenzwert für den Durchfluss	m³/h	124
Referenzwert für den Differenzdruck	Pa	50
Spezifischer Energieverbrauch	W/m³/h	0,412
Kontrolltyp-Faktor	-	-
Art der Kontrolle	-	-
Maximaler interner Luftleckageindex	%	2,5%
Maximaler Außenluftleckageindex	%	1%
Koeffizient der inneren Bewegung	%	N/D
Koeffizient der externen Bewegung	-	Visuelle Anzeige auf dem Display
Visuelle Anzeige für Filterwechsel	-	Visuelle Anzeige auf dem Display
Montageanleitung für verstellbare Gitter	-	N/A
Webadresse für Anweisungen zur Vorinstallation/Demontage	-	brookvent.de
Empfindlichkeit des Luftstroms gegenüber Druckänderungen	%	N/A
Innen-/Außenabdichtung	m³/h	N/A
Jährlicher Stromverbrauch – warmes Klima	kWh	20,5
Jährlicher Stromverbrauch – gemäßigtes Klima	kWh	45,3
Jährlicher Stromverbrauch – kaltes Klima	kWh	88,5
Jährlicher Heizenergieverbrauch – warmes Klima	kWh	2,2
Jährliche Heizkosteneinsparung – gemäßigtes Klima	kWh	2,5
Jährliche Heizkosteneinsparung – kaltes Klima	kWh	8
Maximale Umgebungstemperatur	C	40
IP-Schutzart	-	X4

Abmessungen [mm] und Gewicht [kg]

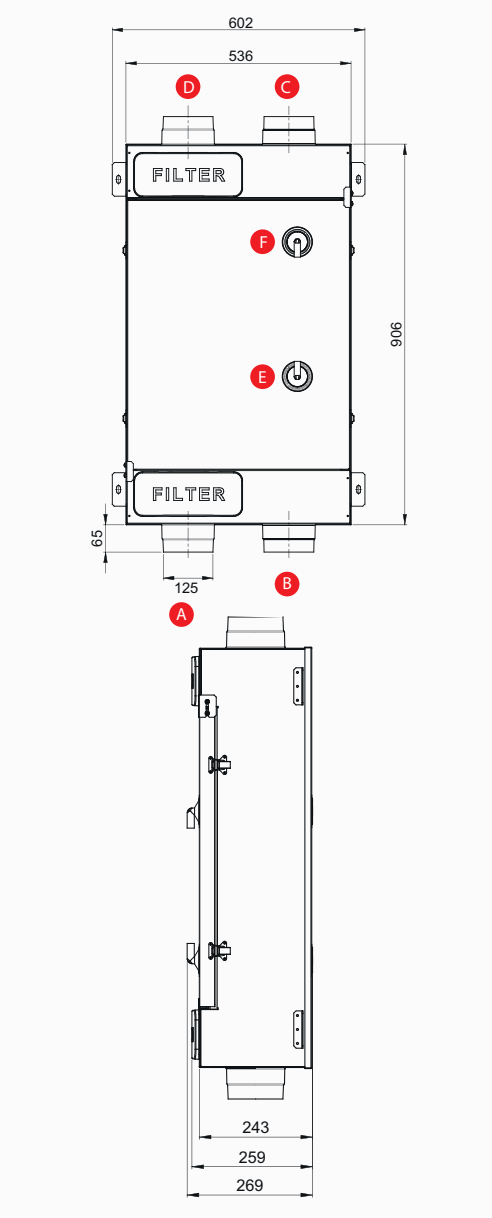

Modell	aircycle slim
Gewicht [kg]	Außenluftanschluss
A	Außenluftanschluss
B	Zuluftanschluss
C	Abluftanschluss
D	Kondensatablauf (Winterperiode)
E	Kondensatablauf (zusätzlicher Stutzen)

BROOKVENT™

Brookvent Deutschland GmbH
Ruhrallee 9, 44139 Dortmund, Mob: +49 (0)231 13 01 28 95
hallo@brookvent.de, brookvent.de